Precotec
PREFABRICADOS DE CONCRETO TÉCNICO

POSTE PCR 13C-600

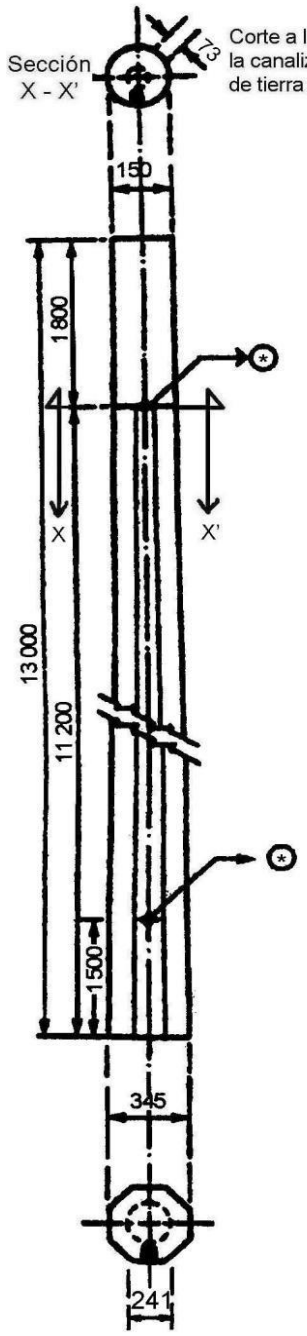

DIMENSIONES

Acotación en mm
sin escala

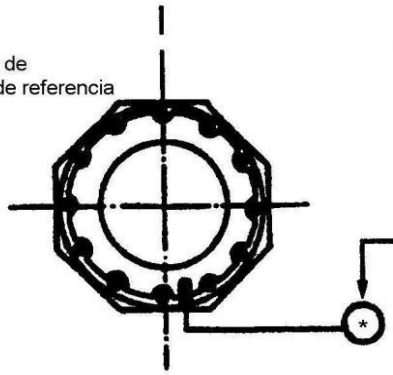

LOCALIZACIÓN
DE
VARILLAS

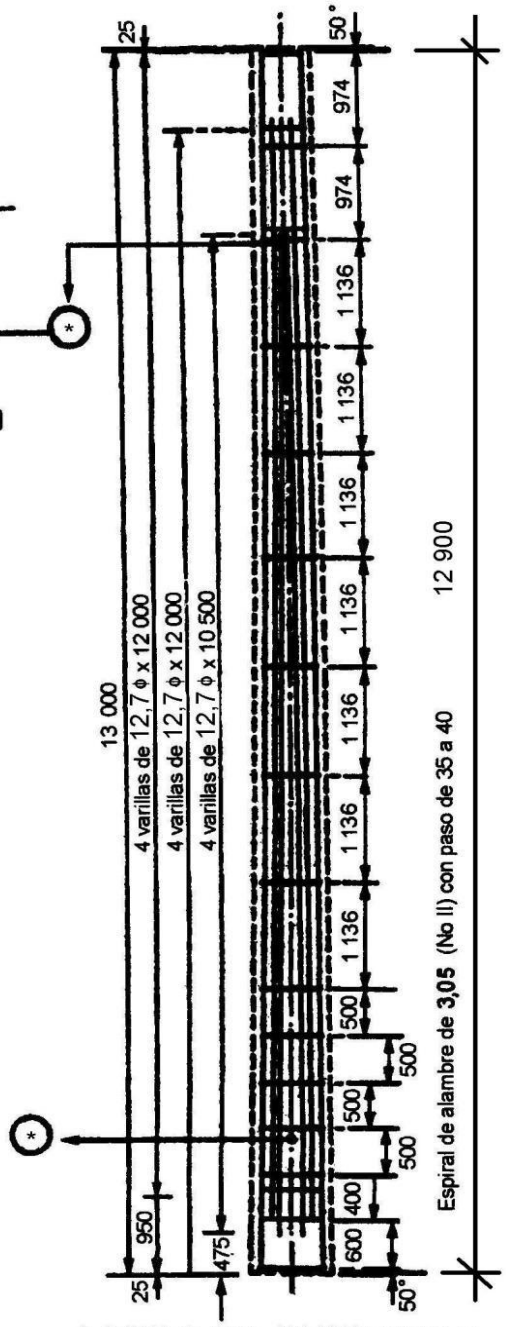

ACERO DE REFUERZO

(*) Canalización de referencia a tierra. Tubo poliducto de 13 mm de diámetro nominal.

Distancia de la punta del poste a los anillos.

CFE COMISIÓN FEDERAL DE ELECTRICIDAD	POSTES DE CONCRETO	ESPECIFICACIÓN CFE J6200-03